算数　評価　月　日

1 合同な図形

名前

1 □にあてはまる言葉をかきましょう。

左の２つの図形㋐と㋑を重ね合わせると、ぴったり重なります。このような２つの図形は□です。

2 つぎの２つの三角形は合同です。問題に答えましょう。

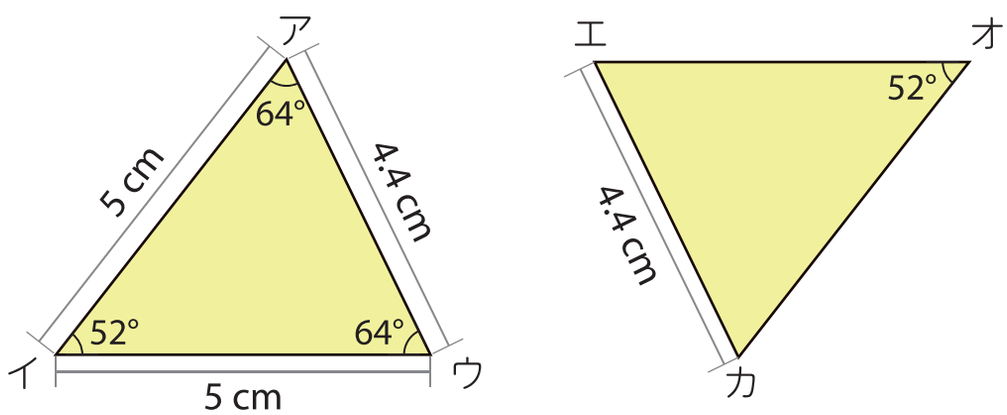

① 角アに対応する角はどれですか。（　　）

② 辺イウに対応する辺はどれですか。（　　）

3 四角形㋒と合同な図形を選びましょう。

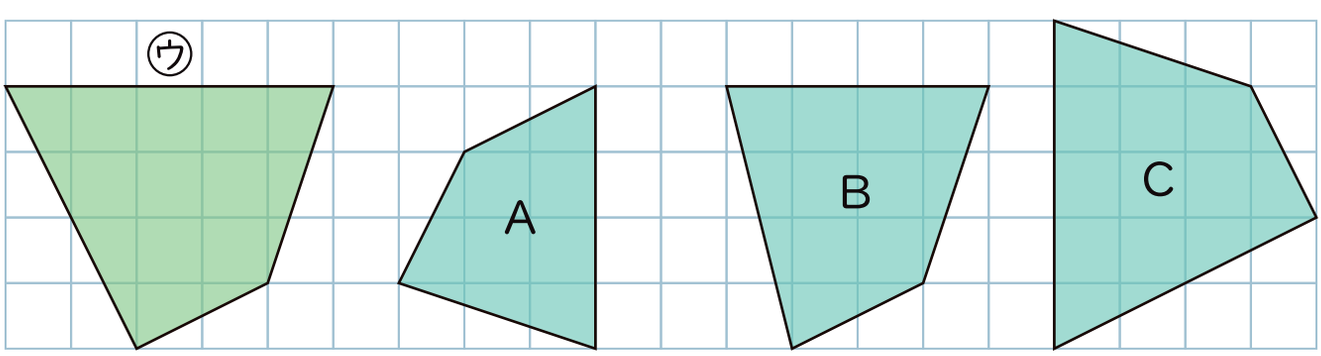

（　　）

まめつぶワーク
(http://mameppu.com/)
当プリントはサイト内で無料ダウンロードできます。データの二次配布、有償配布は禁止です。

算数　評価　月　日

2 合同な図形

名前

1 つぎの２つの四角形は合同です。問題に答えましょう。

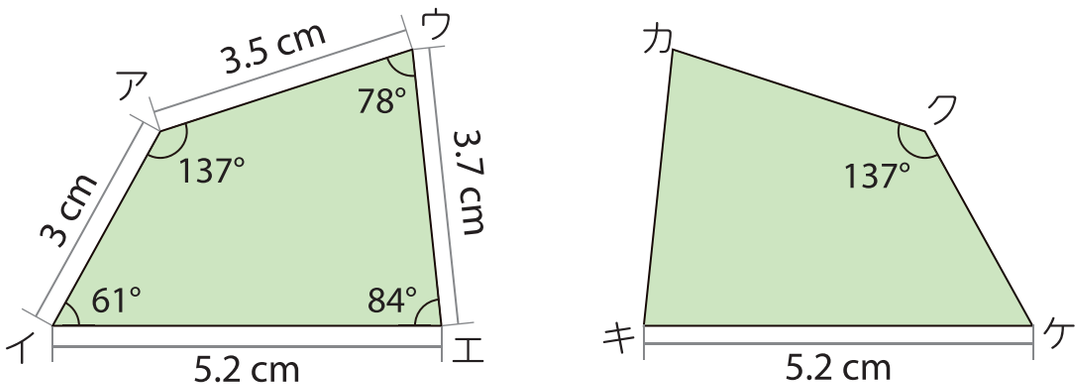

① 頂点ウに対応する頂点はどれですか。（　　）

② 角ケの大きさは何°ですか。（　　）

③ 辺カキの長さは何 cm ですか。（　　）

2 つぎの図形に対角線をひいてできる三角形 A と B は合同ですか。合同なものを㋐～㋔からすべて選びましょう。

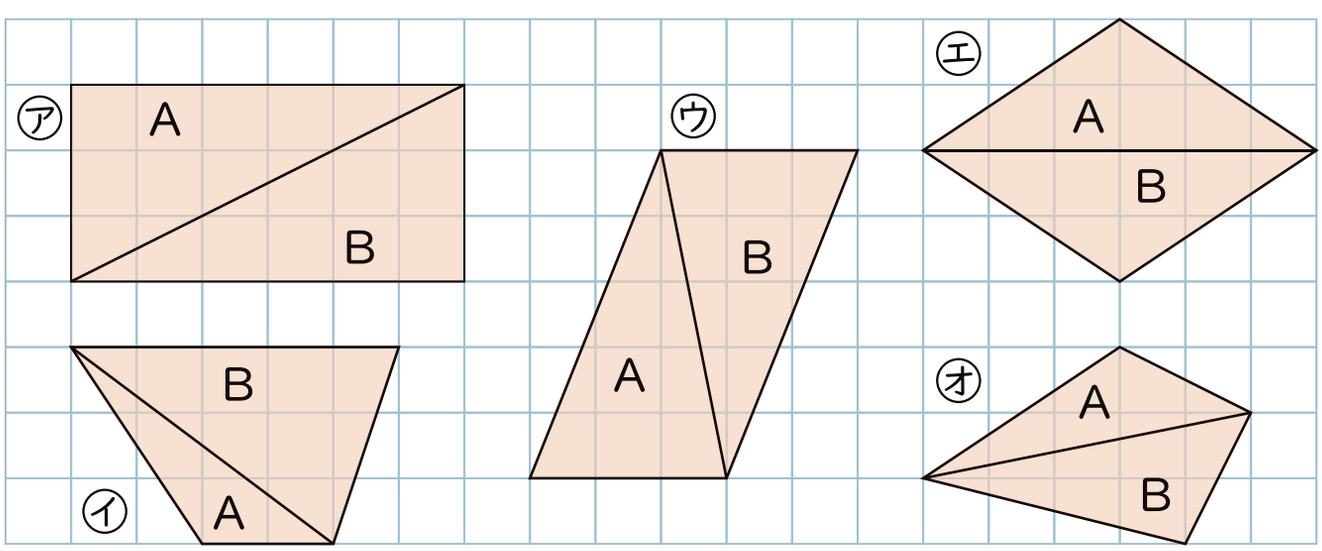

三角形が合同になる図形（　　）

まめつぶワーク
(http://mameppu.com/)
当プリントはサイト内で無料ダウンロードできます。データの二次配布、有償配布は禁止です。

算数　評価 😄 ☺ ☹　　月　　日

3 合同な図形

名前

1 □にあてはまる言葉や数をかきましょう。

合同な三角形をかくためには、

- ３つの□の長さ
- □つの辺の長さと、その間の□の大きさ
- １つの辺の長さと、□の角の大きさ

のどれかが必要です。

2 つぎの図の、合同な図形の組み合わせを３つ答えましょう。

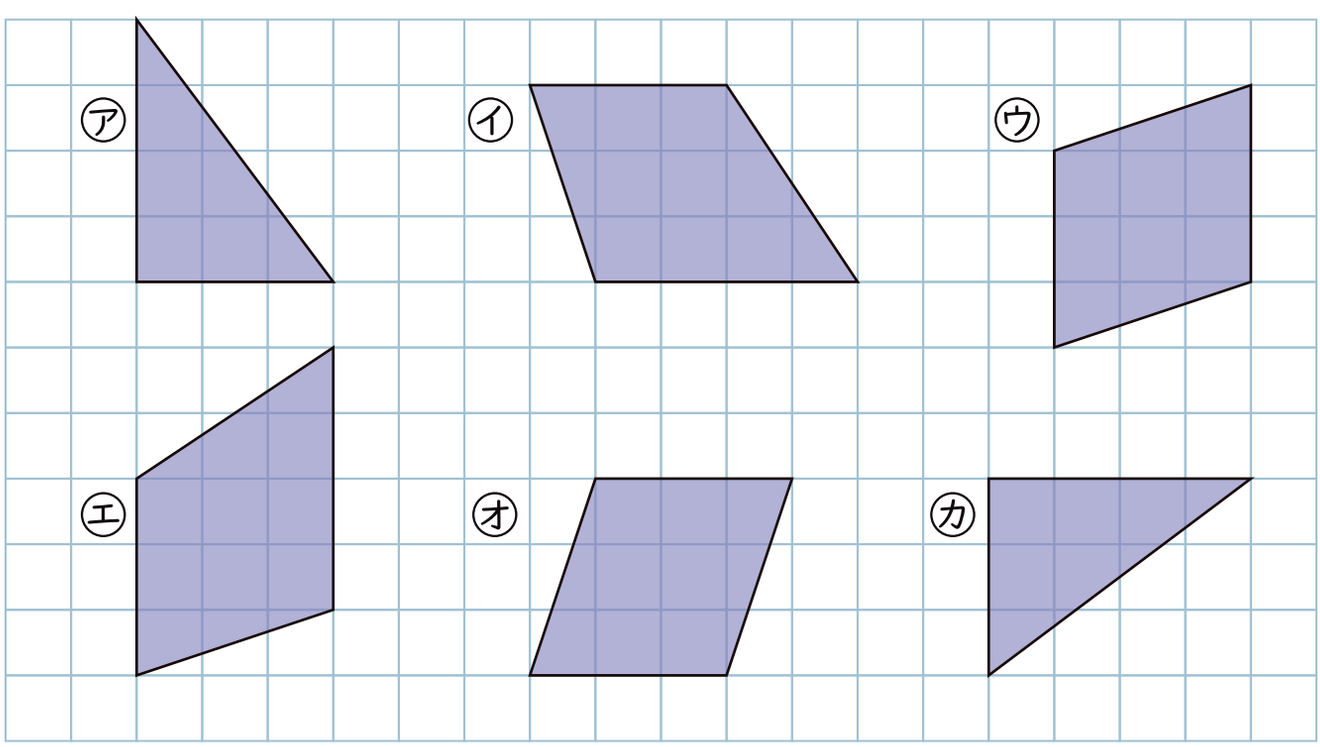

（　　と　　）（　　と　　）（　　と　　）

まめつぶワーク
(http://mameppu.com/)
当プリントはサイト内で無料ダウンロードできます。データの二次配布、有償配布は禁止です。